BOMBA MINICENTRAL 6.7CC G.IZQ (Ref.BOM9350)

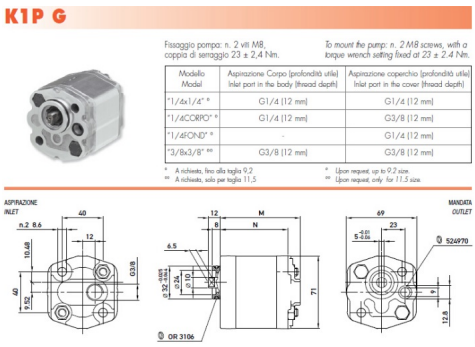

BOM9350.jpg

BOMBA MINICENTRAL 6.7CC G.IZQ (Ref.BOM9350, , K1PS67G)

Marzocchi

Calificación: Sin calificación
Precio

2-3 Days
★★★★☆

Haga una pregunta sobre este producto

Fabricante:Generico

Descripción

Comentarios

Aún no hay comentarios para este producto.