PAR.EMPALME RECTO REFORZ.P27 (Ref.PAR-14212)

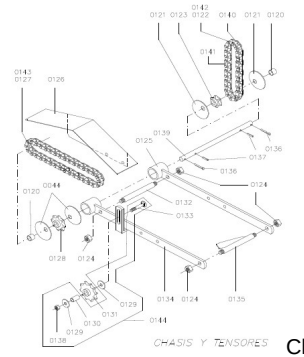

Chasis y Tensores.jpg

PAR.EMPALME RECTO REFORZ.P27 (Ref.PAR-14212, CAD0023, MON0141)

TND-P2-D-09-4

Cadena 2009-2010 en adelante. ReferenciaN. 0141

Calificación: Sin calificación
Precio
Precio base con impuestos4,34 €

Precio de venta4,34 €

On Order

Haga una pregunta sobre este producto

Fabricante:JJ_Broch(Paris)

Descripción

Comentarios

Aún no hay comentarios para este producto.